MANUALE DI ISTRUZIONI

AirOne

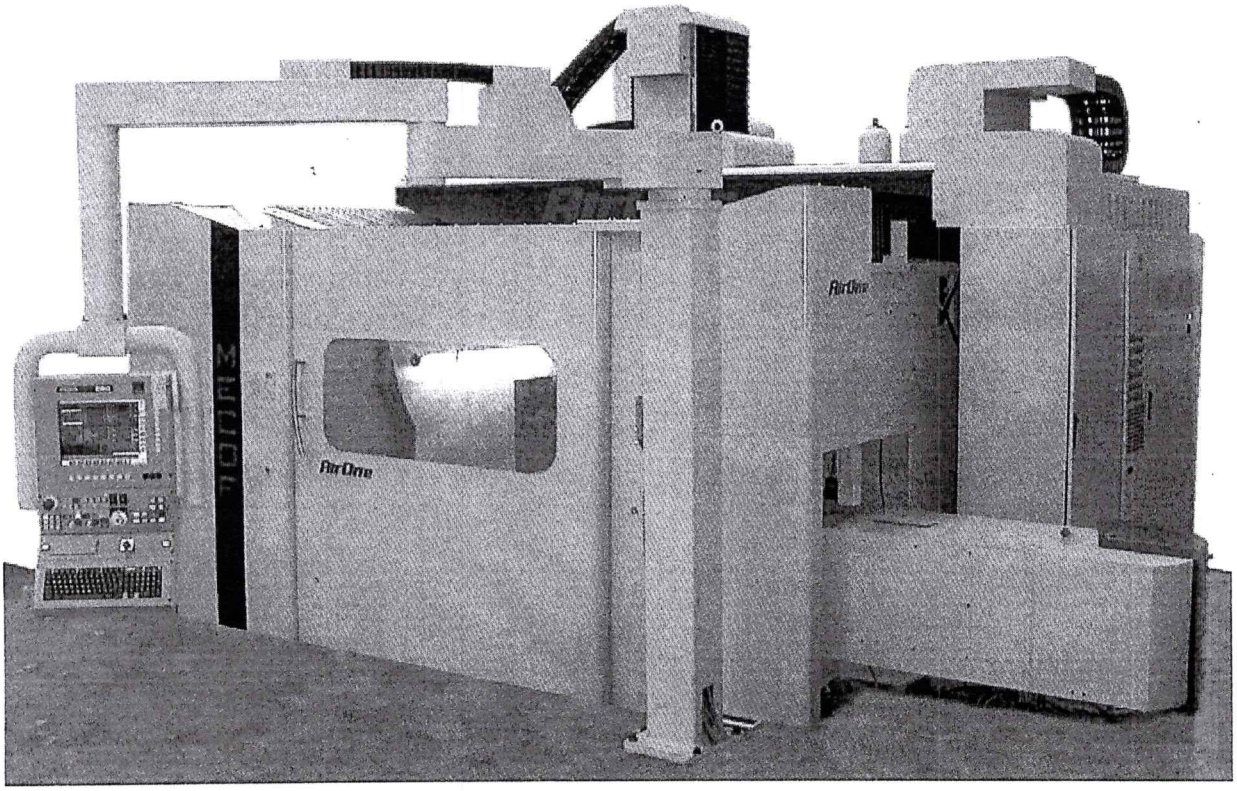

CENTRO DI FRESATURA VERTICALE AD ALTA VELOCITÁ
(CNC HEIDENHAIN iTNC530)

MECOF

15070 BELFORTE MONFERRATO (AL)
Tel. +39 0143820.1
Fax +39 0143823088
mail : mecof@mecofspa.com

www.mecofspa.com

COMPANY
WITH QUALITY SYSTEM
CERTIFIED BY DNV
=ISO 9001/2000=

2.2 – DATI TECNICI

2.2.1 – SCHEDA CENTRO DI LAVORO

Legenda: ■= Standard ; ●= Opzione; ☑= Opzione installata sulla commessa

Descrizione	Nome	Unità di misura	Dati tecnici	Note	St.	Op.
Assi - longitudinale - trasversale - verticale - velocità di lavoro - velocità di rapido - Precisione di posizionamento - Accelerazione max.	 X Y Z --- --- P Ps	 mm mm mm mm/min mm/min µm m/s^2	 2300 1650 800 0÷60.000 0÷100.000 10+3 (L-500)/500 11	 VDI DGQ 3441	■	
Piano di lavoro - durezza - dimensioni tavola - scanalature di fissaggio - scanalatura di riferimento - interasse tra le scanalature - carico massimo		 HB mm mm mm mm Kg/m^2	 200 ±10 1.750 x 2400 22 H11 22 H7 250 ± 0,1 15000	 GB/GC300 uniform.distribuito	■	
Slittone verticale - sezione		mmxmm	400 x 400		■	
Elettromandrino verticale - potenza max. - coppia - campo di velocità - attacco utensili - bloccaggio utensile	MG1	 kW Nm g/min	 30(S6) – 24(S1) 100(S6) – 80(S1) 500÷18.000 HSK 63-E Automatico	 DIN 69893		●☑
Testa con elettromandrino E30 - potenza max. - coppia - campo di velocità - attacco utensili - bloccaggio utensile	TW30	 kW Nm g/min	 26(S6) – 21(S1) 30(S6) – 35(S1) 750÷30.000 HSK 63-E Automatico	 DIN 69893		●☑

Descrizione	Nome	Unità di misura	Dati tecnici	Note	St.	Op.
Controllo numerico	TNC			I530	■	
- assi			9+ mandrino			
- schermo a colori		in	10.4	piatto TFT		
- memoria programmi		GByte	1.5	Hard disk		
- risoluzione di programmazione		µm	0,1	assi lineari		
- risoluzione di programmazione		gradi	0,0001	assi rotativl		
- interpolazione lineare			5 assi			
- interpolazione circolare			2 assi	piani coordinati		
- tempo di esecuzione blocco		ms	4	da disco fisso		
- regolazione assi		ms	3	chiusura anello		
- interfaccia dati			RS232C+			
- velocità max.		kBaud	RS422			
- interfaccia Ethernet			115	HP 1093 +NFS		●☑
			scheda di rete			
Accessori:						
- pulsantiera remotata	HR410				■	●
Cambio teste	MTAC	nr	2	dispositivo		■☑
- posti				automatico		
High speed cutting	HSCU	----	---------	--------		■☑
Impianto refrigerazione utensile	SRAO	----	--------	aria/olio nebulizzato		
Livello di pressione sonora					■	
- in ogni punto	Lpi	dB(A)	78 ±2	ISO 230/5		
- livello totale medio	Lp	dB(A)	76 ±2	ISO 230/5		
Impianto pneumatico					■	
- pressione di alimentazione		MPa	0,6			
- consumo medio		dm^3/s	12			
Impianto idraulico		MPa	11,5÷13,5		■	
Impianto condiz.termico				Eurocold	■	
Verniciatura					■	
- parti principali		Ral	grigio 7038	finitura goffrata		
- testa fresatura		Ral	rosso 3001	finitura goffrata		
Peso macchina		kg	33.000	Senza accessori	■	

2.2.2 – NOME E SENSO ASSI

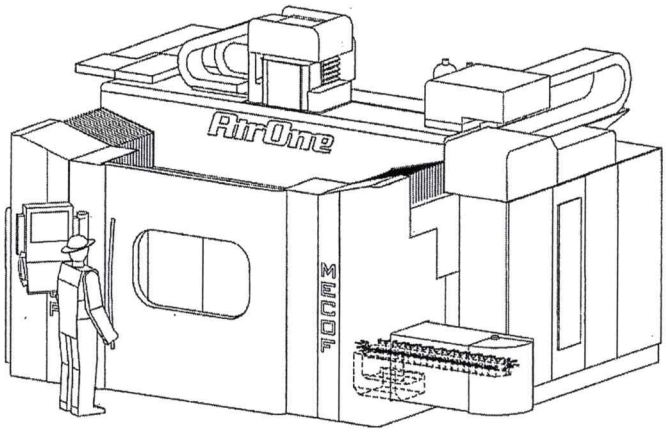

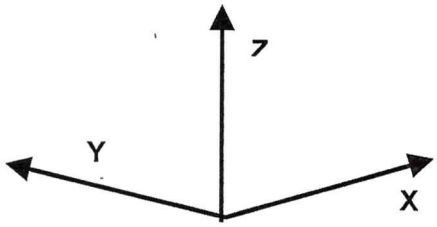

La Mecof usa per i suoi centri di lavoro la terna assi secondo ISO 841 - DIN 66217: